| 製品仕様 | |
|---|---|
| 屋根、壁 | 鋼板　t1.6<br>塗装仕上げ(屋根：ﾌﾞﾗｳﾝ・壁：ﾎﾜｲﾄ) |
| 基礎　(ﾍﾞｰｽ) | 塩化ゴム樹脂系錆止め下地<br>ｸﾘｰﾝﾗﾊﾞﾃｸﾄ上塗り：黒(全艶) |
| 引き違いｻｯｼ | ｱﾙﾐ押出し型材　(ﾌﾞﾗｳﾝ)<br>ｸﾚｾﾝﾄ錠、水切、t4型板ｶﾞﾗｽ |
| 框ドア | ｱﾙﾐ押出し型材　(ﾌﾞﾗｳﾝ)<br>表示錠、ﾄﾞｱﾁｪｯｸ、上：ｶﾞﾗｽ、下：ﾊﾟﾈﾙ |
| 照明器具 | 室内：25W×2　人感ｾﾝｻｰ付き |
| 便座 | 暖房便座 |
| 吊り金物 | ｱｲﾎﾞﾙﾄボルト　M16×4本 |
| 総重量 | 770 (kg) |
| 本体「W-26」製品仕様 | |
| 電　源 | AC100V 50/60Hz |
| モーター | 100(W) |
| ヒーター | 20(W)×16(本) |
| ｵｶﾞｸｽﾞ量 | 0.26(m³) |
| 使用目安 | 約45～55回/1日 |

基礎ﾎﾞﾙﾄ用穴位置図

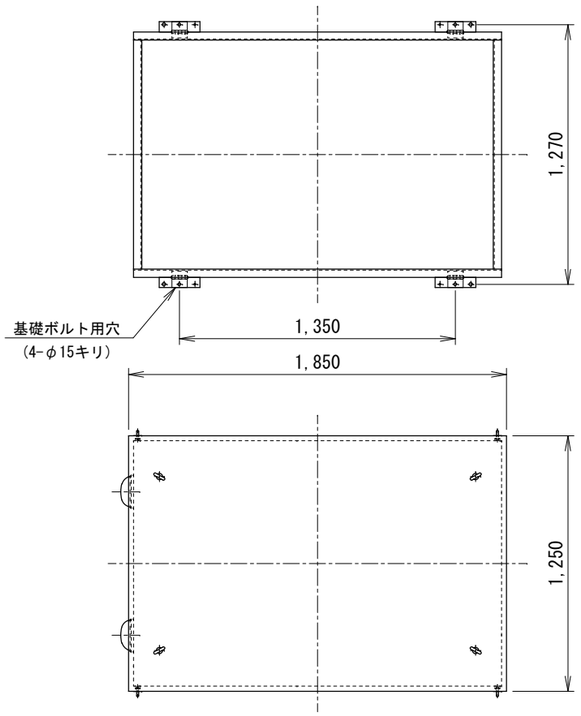


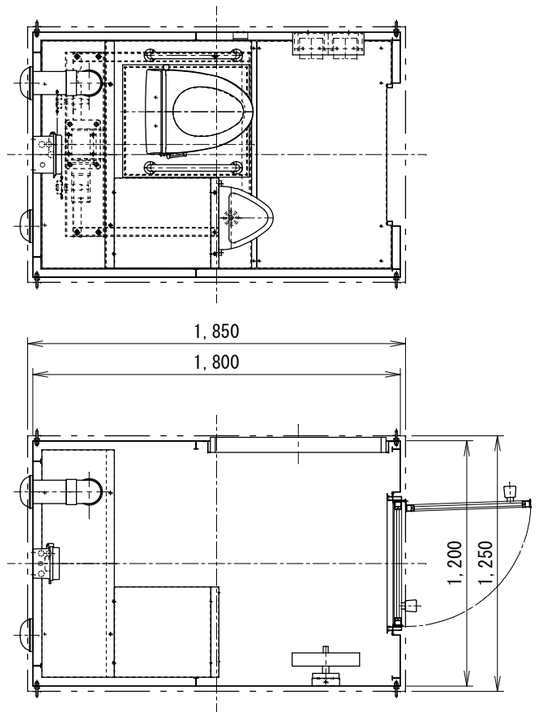


背　面　図

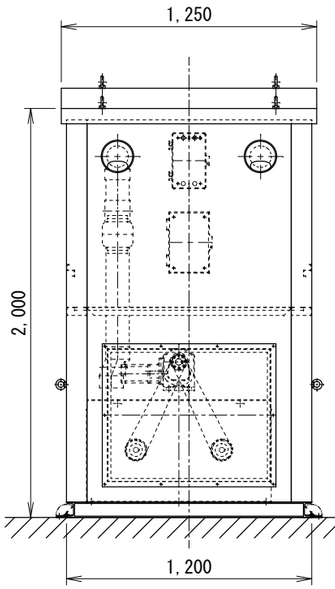


側　面　図

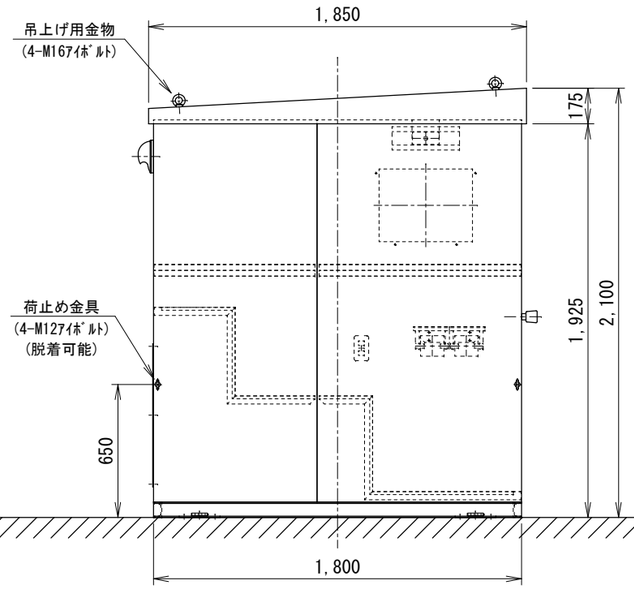


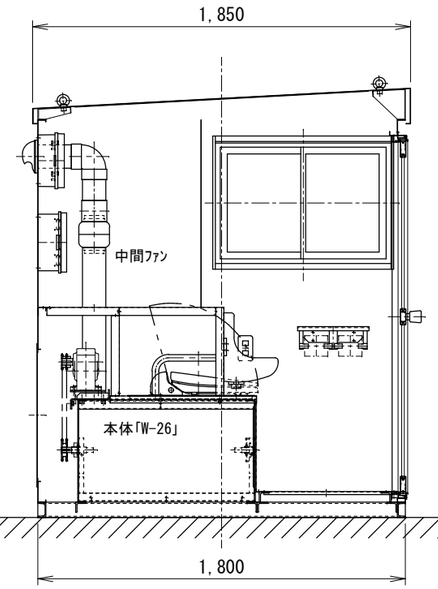


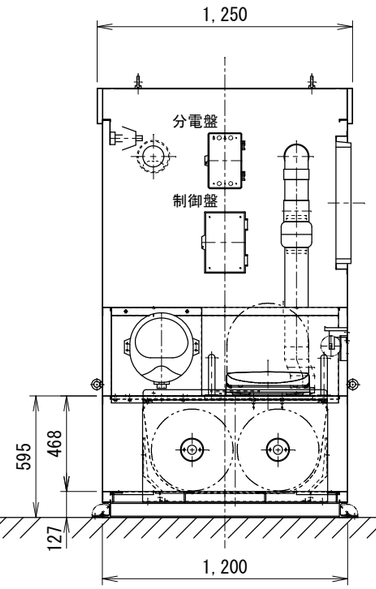


正　面　図

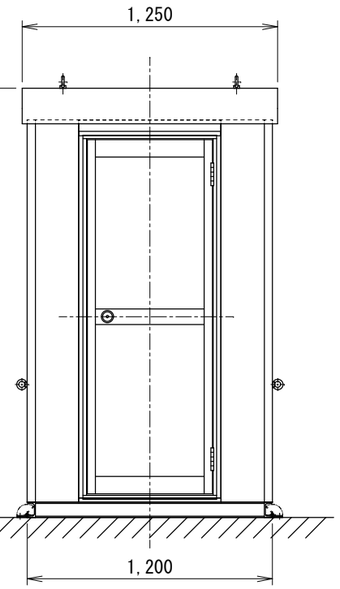


| 備考 | 訂　正　事　項 | 年　月　日 | 担当 | 製品名 | 鋼板製現場用仮設「ＧＫＭ－Ｗ２６」 | 検図 佐藤 | 設計 | 製図 山田 | 御承認印 | 縮尺 1:30 |
|---|---|---|---|---|---|---|---|---|---|---|
| | | | | 図面名 | 「承　認　図」 | 正和電工株式会社 | | | 作図 2010,12,02 | 図番 GKM-W026 -AC001 |
| A3 | | | | 寸法 | 1,250(W)×2,100(H)×1,850(D) | 台数 | | | | |